SUNT BONDEVETT

Nr.:	12.03.01
Gyldig fra:	06.15
Erstatter:	00.00

Løsmontert Fangfront Storfe

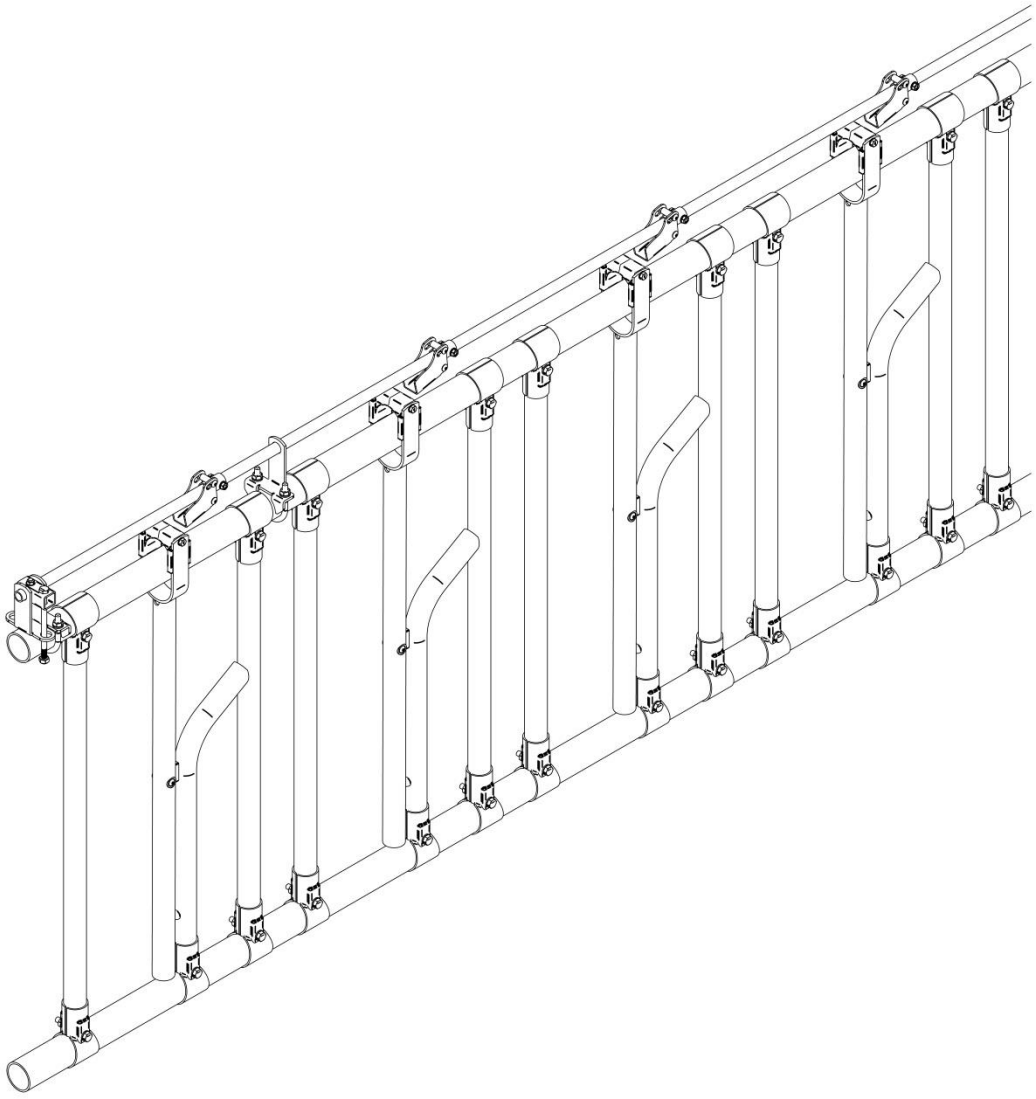

Monteringsanvisning

Reime & Co AS, Jernbaneveien 21, 4365 Nærbø, Tel. 51 79 19 00, Fax. 51 79 19 62, post@reime.no, www.reime.no

Innhold

Galvanisk korrosjon og jording av innredning 3
1.Produktbeskrivelse: 4
2.Forbredelse til montering: 4
Sortering og verktøy: 4
3.Montering: 6
1.Montering av hovedrør 6
2.Montering av innmat 7
3.Montering av plastdemper 8
4.Montering av styringsrør og vipper 8

Galvanisk korrosjon og jording av innredning

Det er viktig å treffe tiltak mot at husdyr drepes eller skades av elektrisk strøm.

Kravene for dette er fastsatt i "Forskrifter for elektrisk anlegg". De spesielle tiltakene som kreves i landbruket er gitt i § 498. Forskriften krever at innredning, drikkekar m.m skal jordes. Dette gjøres ved å jorde **all** innredning og drikkekar direkte til **jordingsskinnen** i sikringsskapet i bygget.

Arbeidet skal utføres av en autorisert elektroinstallatør.

Innredning og drikkekar må aldri jordes i betongarmering da dette gir stor risiko for galvanisk korrosjon. Reime & Co AS tar ikke ansvar for korrosjonsskader som følge av dette.

1.Produktbeskrivelse:

Løsmontert fangfront for løpende montering, grunnleggende variant med vanlig funksjon.

Denne fangfronten har åpen og lukket posisjon. Inviduelle åpninger kan åpnes i fra lukket tilstand ved å løfte på hver vippe.

2.Forbredelse til montering:

Sortering og verktøy:

For å montere dette trenger du 1 stk 19mm, 2stk 17mm og 2 stk 13mm fastnøkler eller kopp.

Først bør man gjøre seg kjent med leveransen og sortere alle delene.

Dette trenger man for å montere en åpning:

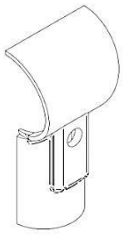

N30024073
T-Klammer 2" mot 11/4"
10 stk.

104560
Innmat montert
1 stk.

G104558
Rett spil
1 stk.

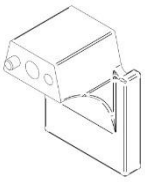

114980
Plastdemper for spil
2 stk.

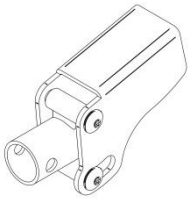

104564
Vippe montert
1 stk.

410068
M10 x 75 Vzn
5 stk.

420452
Skive for M10
stk.

410511
M10 Låsemutter
5 stk.

410145
M8 x 100
1 stk.

410139
M8 x 35 Vzn
1 stk.

420026
Skive for M8
4 stk.

410510
M8 Låsemutter
2 stk.

Dette trenger man for å montere en styring:

Styringer monteres ca. hver 3 åpning

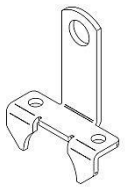

115315
Styring for åpningsrør
1 stk.

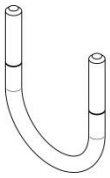

104805
U-Bøyle for 2" rør
1 stk.

420452
Skive for M10
2 stk.

410511
M10 Låsemutter
2 stk.

Dette trengs per stender:

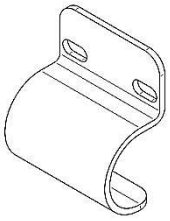

15361
Rørfeste for 2" rør
2 stk.

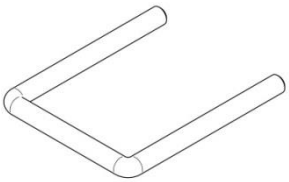

422137
4Kt U-Bøyle for 70x70 stender
2 stk.

420452
Skive for M10
4 stk.

410511
M10 Låsemutter 4 stk.

Dette trenger man for å montere et låsehåndtak:

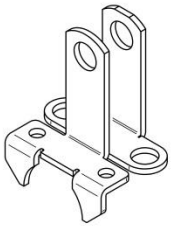

115319
Låsebrakett
1 stk.

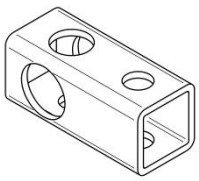

115326
4kt rør for lås
1 stk.

410053
M8 x 40 Vzn
1 stk.

410073
M10 x 160 Vzn
1 stk.

420026
Skive for M8
4 stk.

410510
M8 Låsemutter
1 stk.

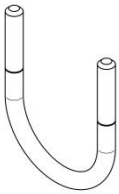

104805
U-Bøyle for 2" rør
1 stk.

420452
Skive for M10
2 stk.

410511
M10 Låsemutter
3 stk.

3.Montering:

1.Montering av hovedrør

Først monteres nedre hovedrør i høyde 50 cm fra spaltekant til overkant rør.

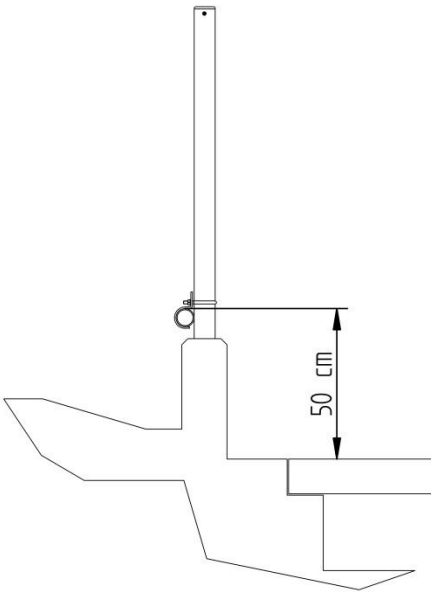

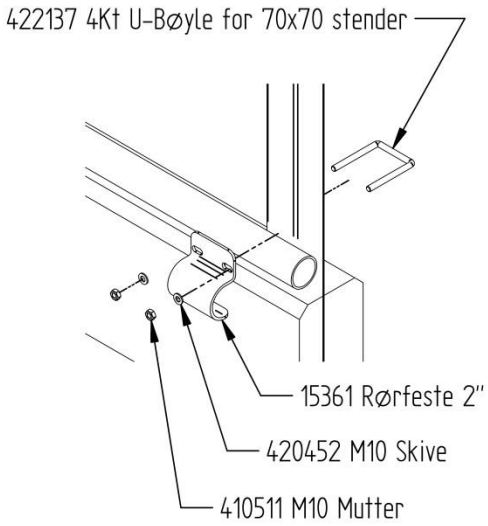

Noen rette rør monteres og skrues sammen med øvre rør, slik at det oppnås korrekt høyde på øvre rør. Alle rør fester strammes opp når det er med sikkerhet montert i korrekt høyde.

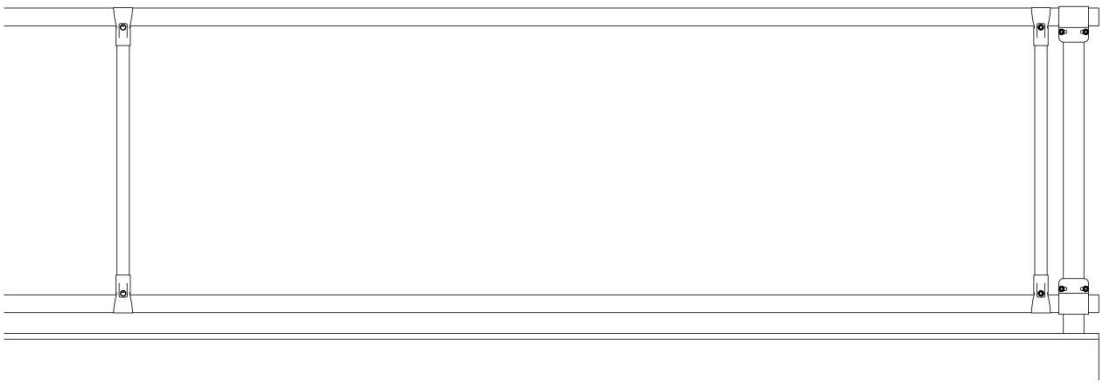

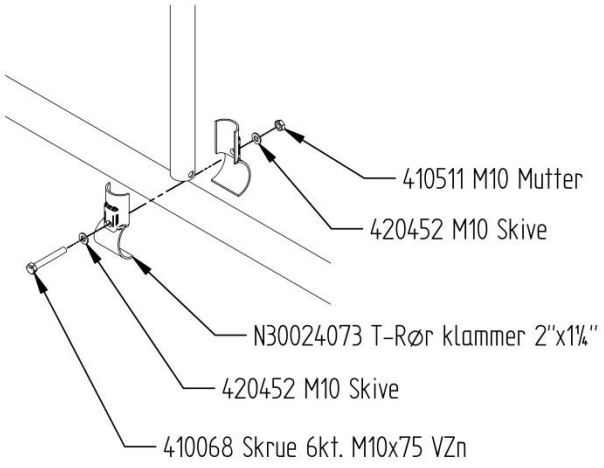

2.Montering av innmat

Innmatene kan nå montres opp. Det anbefales at alle åpningene (rett spil og innmat) er merket opp og plassert på plass før alt strammes opp. Hodeåpningen er viktig for at fangfronten skal låse. Så avstanden mellom det rettespilrøret og innmaten er viktig. Ved evt. for små dyr flyttes rett spilrør nærmer vippespil. Avstanden mellom åpningene kan justeres.

Sett et merke for hver innmat og rett spilrør. Første merke settes på venstre side, sett fra fôrbrett. NB så nærme første stolpe som mulig. Her monteres innmat montert (104560). På høyre side settes det også et merke for en rett spil (se tabell). Så settes merke 2 på venstre side i avstand fra merke 1 (se tabell).

Eks; 3 meter mellom stendere målt senter stender. Det skal monteres en 60cm front. Det blir akkurat 5 åpninger 300cm delt på 60cm.

Første og siste merke settes på 9,6cm (det minste mulige målet) målt senter stender til senter rør. På venstre side sett fra forbrettet settes merke 2 45,3cm fra merke 1. For å få resten av merkene må man første trekkes vekk disse målene 300cm-9,6cm-9,6cm-45,3cm og så dele på antall åpninger minus 1 dvs. 4. Dette blir i dette tilfellet da 58,9cm Deretter merkes det opp 4 merker til på 58,9cm it fra det første merke.

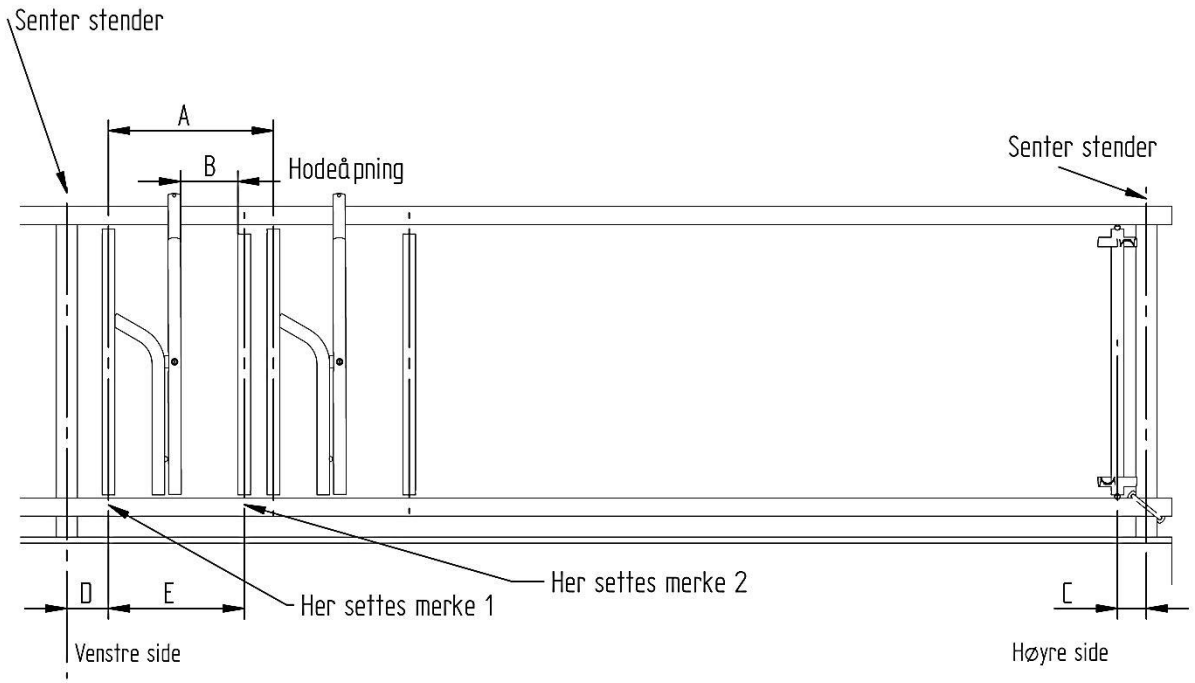

	50cm	60cm	70cm
Avstand mellom innmat (A)	49-55cm	55-65cm	65-75cm
Avstand mellom loddrett rør og vippespil (B)	17cm	19cm	21cm
Avstand senterstender til merke 1 h.side (C)	9,6cm	9,6cm	9,6cm
Avstand senterstender til merke 1 v.side (D)	9,6cm	13,9cm	18,9cm
Avstand fra merke 1 til merke 2 v.side (E)	43,3cm	45,3cm	47,3cm

3.Montering av plastdemper

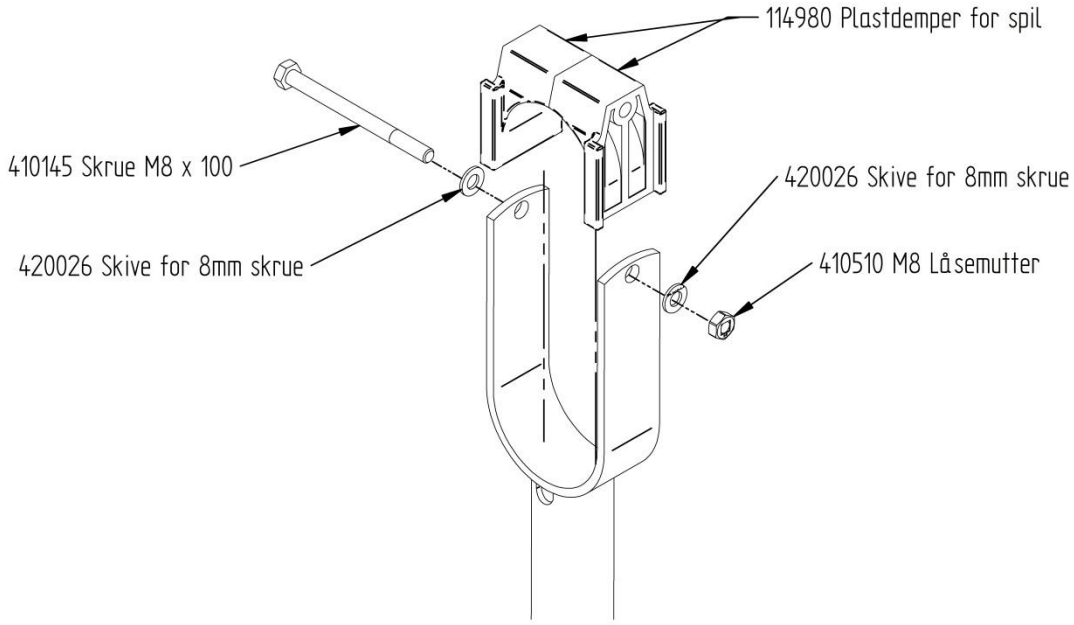

4.Montering av styringsrør og vipper

Styringsrør med styring og låsebraket monteres. NB! Husk å sette inn vippe 1 stykk per åpning først. Hull til montering av vippe borres senere.

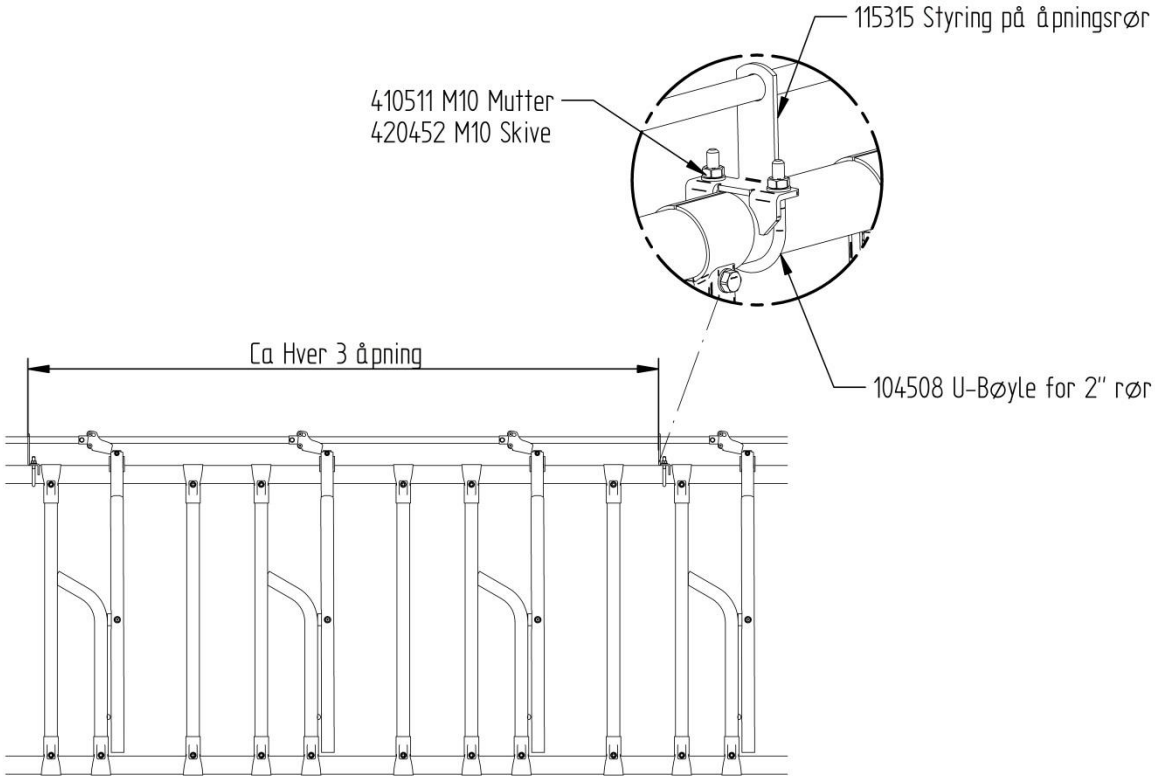

4Kt rør for lås monteres nå på styringsrøret løst. Deretter bores det et 8,5mm hull i styringsrøret. Det anbefales å slå et merke først og forbore med et mindre bor.

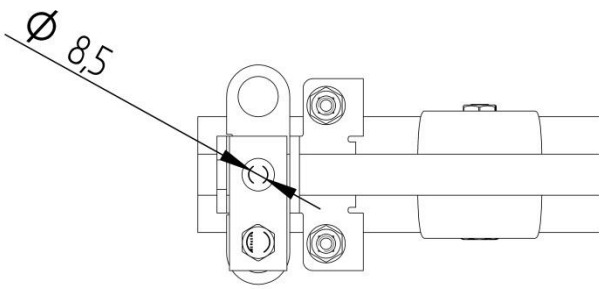

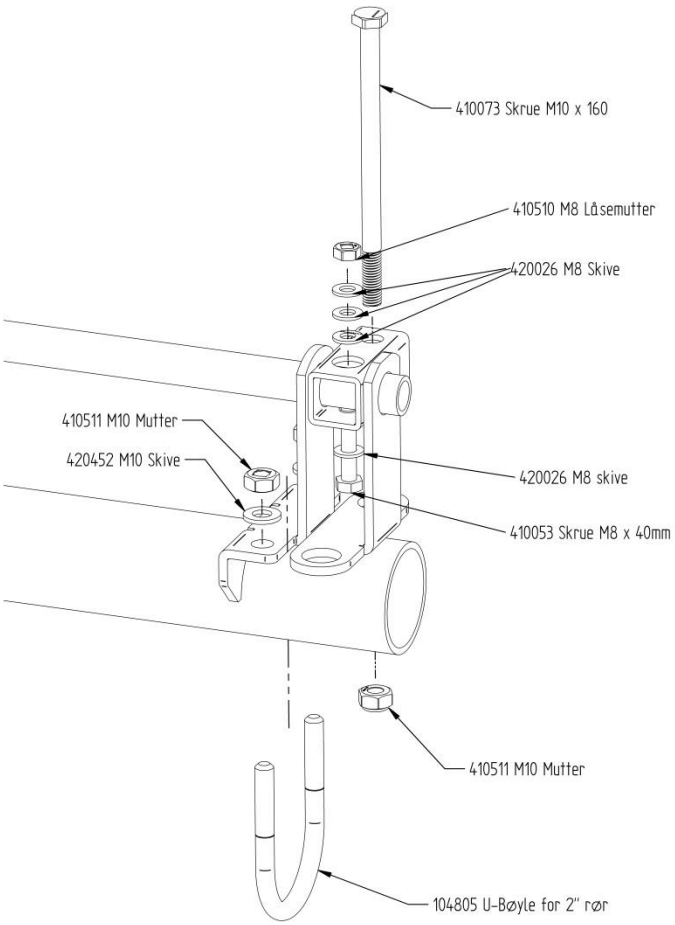

4KT røret for lås skrues fast i styringsrøret.

Skrue for lås monteres tilslutt.
Bruk en tvinge eller lignende for å fiksere styringsrør

Vippene kan nå skrues fast i styringsrøret. Hvert hull bores opp til 8,5mm
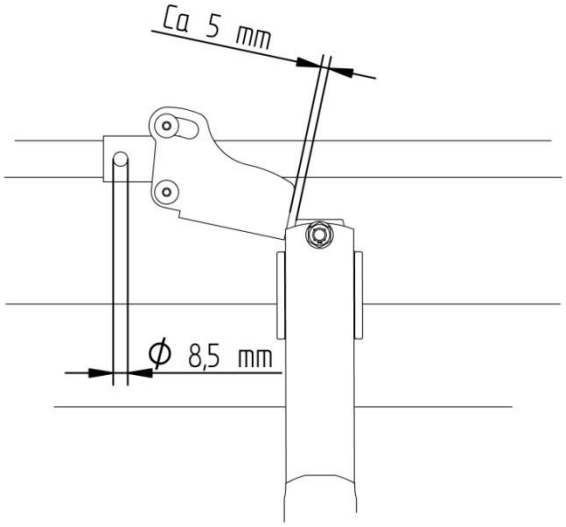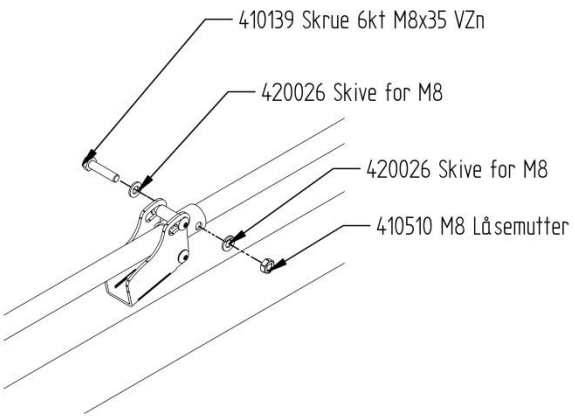
NB! Det må være en klaring på ca. 5 til 6mm mellom vippe og åpningsspil når åpningsspila er klemt helt inn til vippa.