Reime

Gjødselprodukter innendørs
Hydraulisk gjødseltrekk
Sylinder Ø63/40 mm - slaglengde 200 og 300 cm

Deleliste 15.01.006
Gyldig fra 11.96
Erstatter 01.90

2 m sylinder fra sept. 92

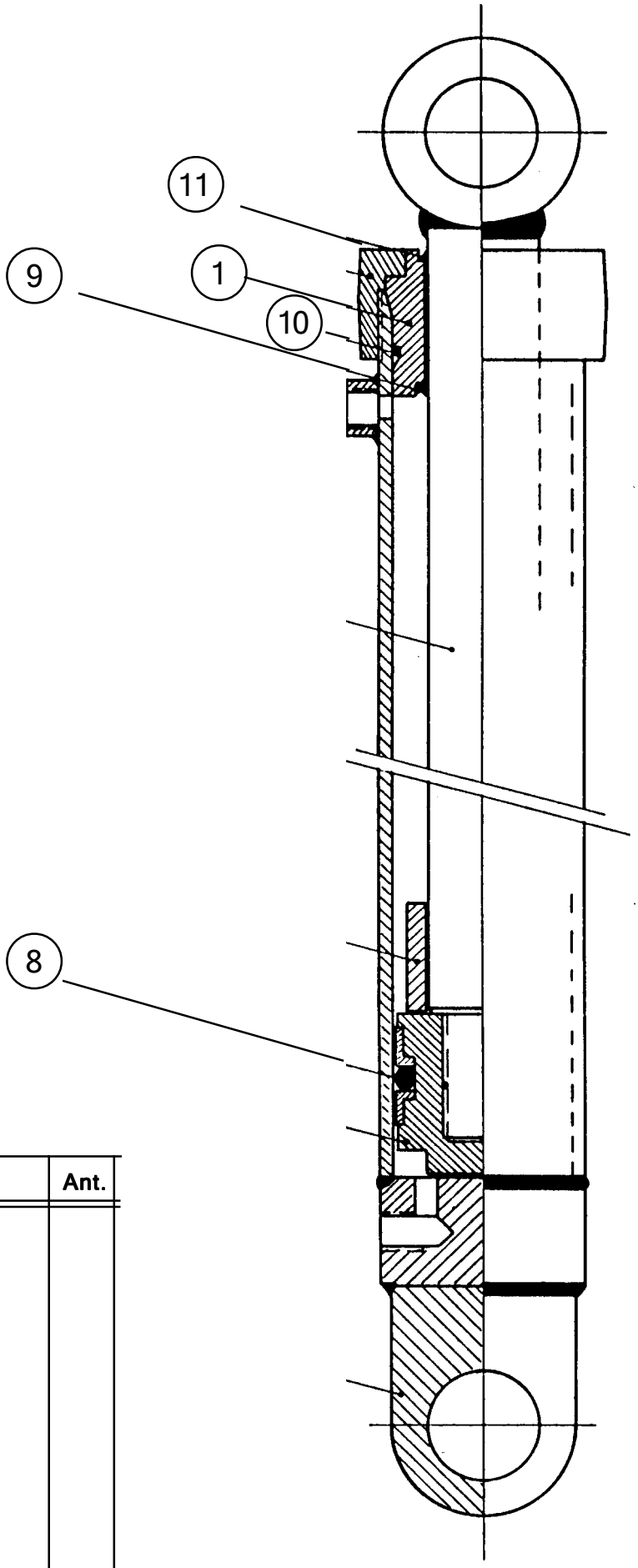

Pos.	Art. Nr.	Delbetegnelse	Ant.
	2611	**Sylinder Ø63/40 x 300**	
	2610	**Sylinder ø63/40 x 200**	
1	420684	Pakkboks	
	420686	Pakningssett inneholder:	
8		Stempelpakning	
9		Stangtetting	
10		O-ring	
11		Avskraper	